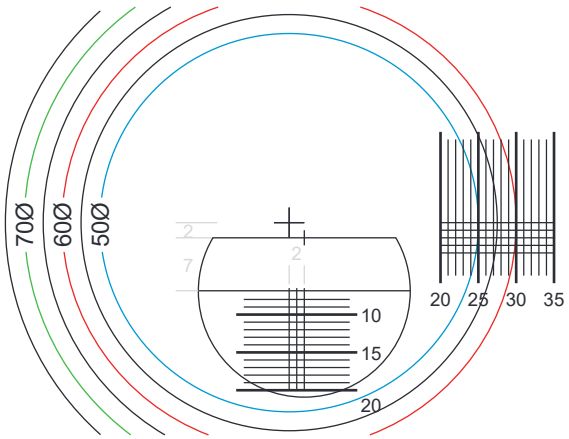

S728 Easy

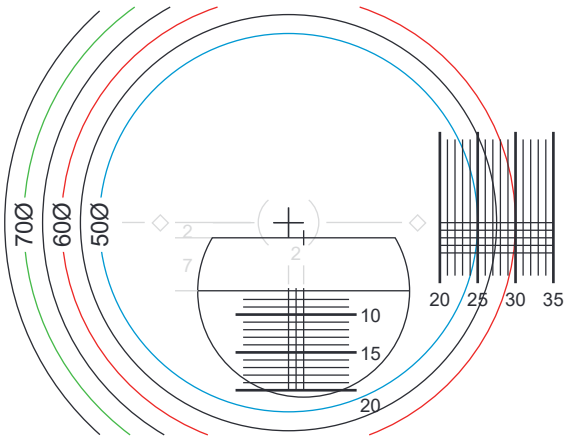

S728 Pro, Xact

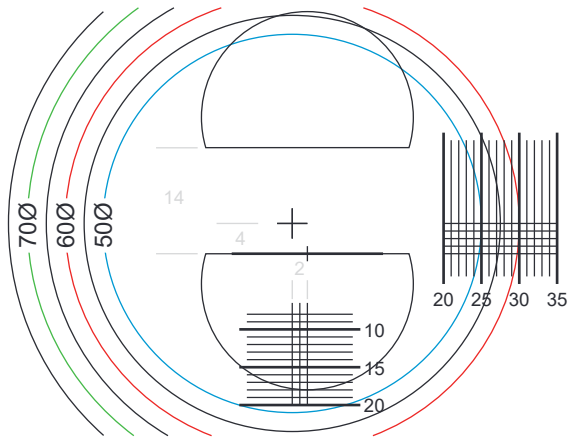

DD28 Easy

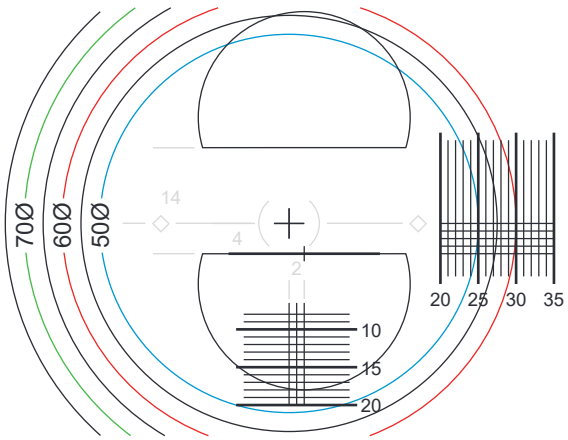

DD28 Pro, Xact

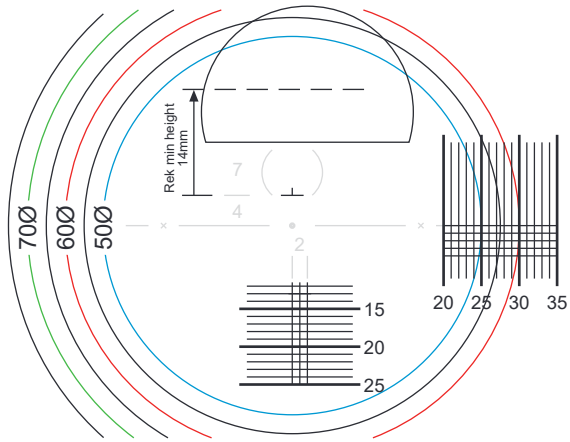

US28 Easy, Pro, Xact